RoHS 2002/95/EC

R118 R218
R110

DIP(PROM)キャリア型ICソケット
クリスタルオシレータ用丸ピンソケット

PRECI-DIP

(寸法単位:mm)

DIP(PROM)キャリア型ICソケット

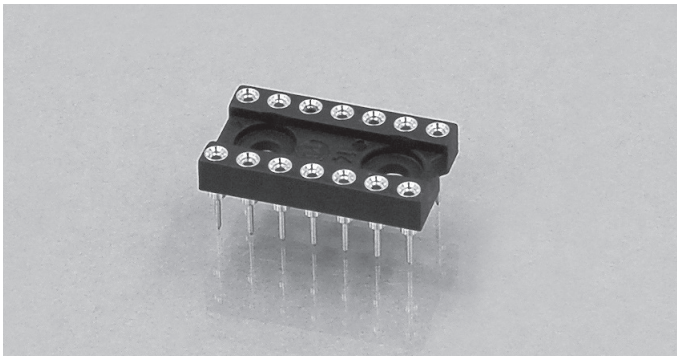

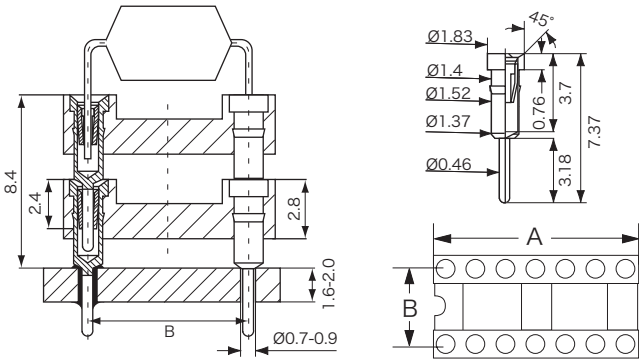

■高価なマイクロプロセッサやPROMの端子を保護し、挿抜がしやすいように設計され、ターミナルは金メッキ付

仕様
インシュレーター:ガラス封入熱可塑性樹脂ポリエステル、UL94 V-0、黒色、PCT-GF30FR
スリーブ材質:CuZn36Pb3(C36000)
コンタクト材質:ベリリウム銅(C17200)、金メッキ
適合ピン径:Ø0.40〜0.56mm
挿抜力:挿入力 2N typ./引抜力 1N typ.
(研磨したスチールゲージを使用 Ø0.43mm)
機械的寿命:100回(最低)
定格電流:1A
接触抵抗:10mΩ(最大)
耐電圧:1,000Vrms(最低)

寸法(mm) A	寸法(mm) B	シリーズ	R118-13	R218-13
		スリーブ	0.25μm金	0.25μm金
		コンタクト	0.75μm金	0.75μm金
		ピン数	型　番	型　番
7.6	7.62	6	R118-13-306	——
10.1	7.62	8	——	R218-13-308
12.6	7.62	10	——	R218-13-310
17.7	7.62	14	——	R218-13-314
20.3	7.62	16	——	R218-13-316
22.8	7.62	18	——	R218-13-318
25.3	7.62	20	——	R218-13-320
30.4	7.62	24	——	R218-13-324
27.9	10.16	22	——	R218-13-422
30.4	15.24	24	——	R218-13-624
35.5	15.24	28	——	R218-13-628
40.6	15.24	32	——	R218-13-632
50.6	15.24	40	——	R218-13-640
53.1	15.24	42	R118-13-642	——
60.8	15.24	48	R118-13-648	——
63.4	22.86	50	R118-13-950	——
65.9	22.86	52	R118-13-952	——
81.1	22.86	64	R118-13-964	——
使用ピン型番			R01801-13-3010	R01801-13-3010

クリスタルオシレータ用丸ピンソケット

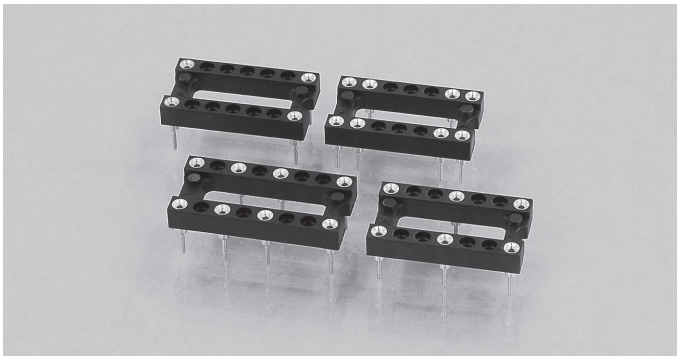

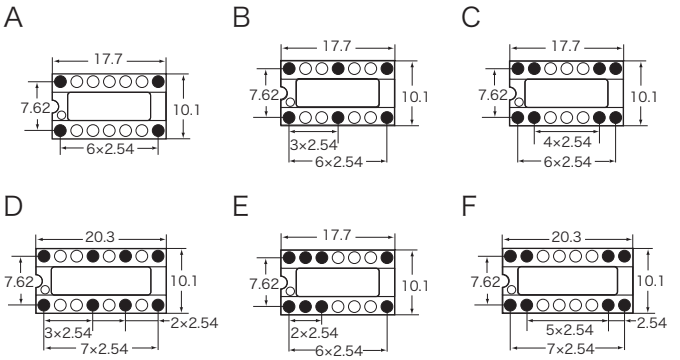

■この他のサイズ・タイプも別途ご依頼に応じますので、ご一報下さい

仕様
インシュレーター:ガラス封入熱可塑性樹脂ポリエステル、UL94 V-0、黒色、PCT-GF30FR
スリーブ材質:CuZn36Pb3(C36000)
コンタクト材質:ベリリウム銅(C17200)、金メッキ
適合ピン径:Ø0.40〜0.56mm
挿抜力:挿入力 2N typ./引抜力 1N typ.
(研磨したスチールゲージを使用 Ø0.43mm)
機械的寿命:100回(最低)
定格電流:1A
接触抵抗:10mΩ(最大)
耐電圧:1,000Vrms(最低)

寸法図	シリーズ	R110-83
	スリーブ	純錫
	コンタクト	0.75μm金
	ピン数	型　番
A	4	R110-83-314-10-001
B	6	R110-83-314-10-004
C	8	R110-83-314-10-002
D	8	R110-83-316-10-003
E	8	R110-83-314-10-005
F	8	R110-83-316-10-006
使用ピン型番		R01001-83-3010

(株)常盤商行HP> http://www.k-tokiwa.co.jp/ TOKIWA ELENET.JP> http://www.tokiwaelenet.jp/